xiaomi

Xiaomi Vacuum Cleaner G11 Battery Pack Užívateľská príručka

Bezpečnostné pokyny

Pred použitím si pozorne prečítajte túto príručku a uschovajte si ju pre budúce použitie.

- Batériu nerozoberajte, neporušujte, netlačte na ňu a nevhadzujte ju do ohňa.
- Pokiaľ dôjde k úniku tekutiny z batérie, okamžite ju prestaňte používať.
- Nevystavujte batériu vysokým teplotám.
- Pokiaľ sa dostanete do fyzického kontaktu s akoukoľvek látkou, ktorá by mohla vytiecť z batérie, opláchnite miesto kontaktu veľkým množstvom vody a okamžite vyhľadajte lekársku pomoc.
- Nerozoberajte, neotvárajte ani neskartujte sekundárne batérie.
- Nevystavujte batérie teplu ani ohňu. Neskladujte ich na priamom slnku.
- Batériu neskratujte. Neukladajte batérie náhodne do krabice alebo zásuvky, kde by mohlo dôjsť k ich vzájomnému skratu alebo ku skratu inými kovovými predmetmi.
- Nevyberajte batériu z pôvodného obalu, kým ju nebudete potrebovať na použitie.
- Batérie nevystavujte mechanickým nárazom.
- V prípade vytečenia batérie nedovoľte, aby sa kvapalina dostala do kontaktu s pokožkou alebo očami.

Pokiaľ dôjde ku kontaktu, umyte zasiahnuté miesto veľkým množstvom vody a vyhľadajte lekársku pomoc.

- Nepoužívajte žiadne batérie, ktoré nie sú určené na použitie s týmto zariadením.
- Batérie uchovávajte mimo dosahu detí. Deti by mali batérie používať iba pod dohľadom.
- Vždy kupujte len batériu odporúčanú výrobcom pre dané zariadenie.
- Udržujte batérie v čistote a suchu.
- Ak sú póly batérie znečistené, utrite ich čistou suchou handričkou.
- Po dlhšej dobe skladovania môže byť potreba batérie niekoľkokrát nabiť a vybiť, aby bol dosiahnutý maximálny
- výkon. Skladovacia teplota: -20 °C až 25 °C
- Skladovacia vlhkosť: 20% - 75%
- Bezpečnostné opatrenia pri nabíjaní: Používajte iba s napájacou jednotkou BLJ24WD260090P-V/B na nabíjanie pri okolitej teplote 7 °C až 35 °C.
- Pokiaľ batériu nepoužívate, nenechávajte ju dlhodobo nabitú.

- Batériu neponárajte do vody.
- Nepokúšajte sa batérie rozbiť alebo nechať spadnúť na zem.
- Do batérie nezatĺkajte klinec, nebite do nej kladivom ani na ňu nedupajte.
- Batérie správne zlikvidujte. Originálnu literatúru k výrobku si uschovajte pre budúce použitie.

Poznámka: Vyobrazenie výrobku, príslušenstva a používateľského rozhrania v používateľskej príručke slúži len na referenčné účely. Skutočný výrobok a funkcie sa môžu líšiť v dôsledku vylepšenia výrobku.

Inštalácia batérie

Posúvajte vysávač po dráhe batérie, kým nezapadne na miesto.
Poznámka:
Po inštalácii batérie vysávač zapnite stlačením tlačidla napájania.

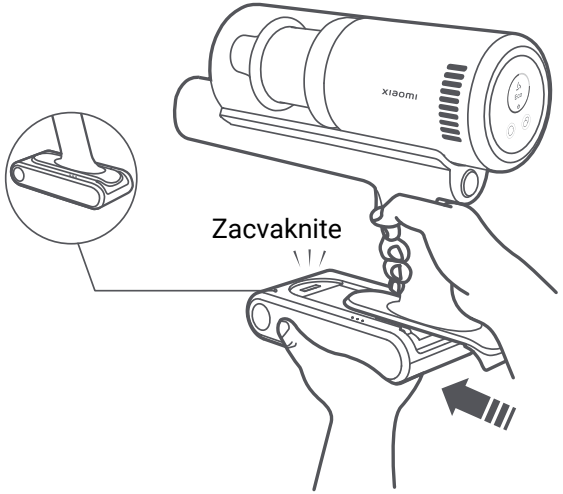

Vybratie batérie

Držte vysávač v jednej ruke a do druhej ruky uchopte batériu, potom stlačte tlačidlo pre uvoľnenie batérie a ťahajte vysávač vo vyobrazenom smere, aby ste ho mohli oddeliť od batérie.

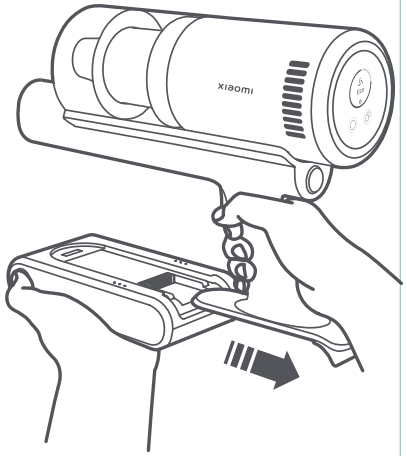

Nabíjanie

Nabíjanie vysávača na nabíjacom a úložnom držiaku 2 v 1

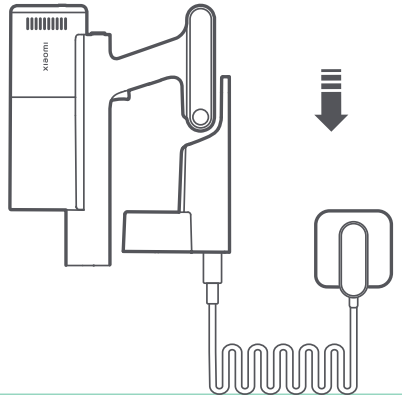

Nabíjanie vysávača pomocou napájacej jednotky

Batériu je možné nabíjať, keď je nasadená na vysávači, alebo ju možno vybrať a nabíjať samostatne.

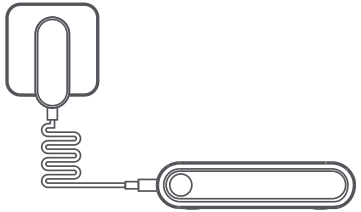

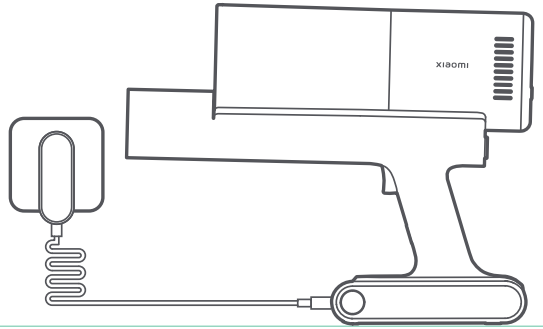

Indikátor stavu batérie

● Nesvieti ☼ Bliká ○ Svieti

Počas používania

● ● ○ Nízky stav batérie

● ○ ○ Polovičný stav batérie

○ ○ ○ Takmer plná batérie

Počas nabíjania

☼ ☼ ☼ Nabíjanie (nízky stav batérie)

☼ ☼ ○ Nabíjanie (stredný stav batérie)

☼ ○ ○ Nabíjanie (vysoký stav batérie)

○ ○ ○ Plne nabité

Špecifikácie

Názov	Battery Pack	Energia	67.71 Wh
Model	MJWXCQ05XYHW-DC	Menovitá kapacita	3050 mAh
Rozmery produktu	165 x 80 x 36 mm	Menovité napätie	22.2 V ⎓

ZÁRUČNÉ UPOZORNENIE

Ako zákazník spoločnosti Xiaomi máte za určitých podmienok nárok na ďalšie záruky. Spoločnosť Xiaomi ponúka špecifické spotrebiteľské záručné výhody, ktoré sú doplnkom, nie náhradou, akýchkoľvek zákonných záruk poskytovaných vašim národným spotrebiteľským právom. Trvanie a podmienky týkajúce sa záručných výhod nájdete na oficiálnych webových stránkach spoločnosti Xiaomi https://www.mi.com/en/service/warranty/. S výnimkou prípadov zakázaných zákonmi alebo inak prisľúbených spoločnosťou Xiaomi. popredajné služby sú obmedzené na krajinu alebo oblasť pôvodného nákupu. V rámci spotrebiteľskej záruky vám spoločnosť Xiaomi podľa svojho uváženia výrobok opraví, vymení alebo vráti peniaze v maximálnom rozsahu povolenom zákonom. Na bežné opotrebenie, vyššiu moc, zneužitie alebo poškodenie spôsobené nedbalosťou alebo chybou užívateľa sa záruka nevzťahuje. Kontaktnou osobou pre popredajný servis môže byť akákoľvek osoba v autorizovanej servisnej sieti spoločnosti Xiaomi, autorizovaní distribútori spoločnosti Xiaomi alebo konečný predajcu, ktorý vám výrobky predal.

V prípade pochybností sa obráťte na príslušnú osobu, ktorú môže určiť spoločnosť Xiaomi.
Tieto záruky neplatia v Hongkongu a na Taiwane.
Na výrobky, ktoré neboli riadne dovezené a/alebo neboli riadne vyrobené spoločnosťou Xiaomi a/alebo neboli riadne získané od spoločnosti Xiaomi alebo oficiálneho predajcu spoločnosti Xiaomi, sa tieto záruky nevzťahujú. V súlade s platnými zákonmi môžete využiť záruku od neoficiálneho predajcu, ktorý výrobok predal. Spoločnosť Xiaomi vás preto vyzýva, aby ste sa obrátili na predajcu, u ktorého ste výrobok zakúpili.

Vyrobené pre: Xiaomi Communications Co., Ltd.

Výrobca: Beijing Shunzao Technology Co., Ltd.
(a Mi Ecosystem company)

Adresa: 101, 1st floor, Building1, No.16, Anningzhuang East Road, Haidan District, 100089 Beijing, PEOPLE'S REPUBLIC OF CHINA
Pre viac informácií navštívte stránky www.mi.com

Dovozca:
Beryko s.r.o.
Pod Vinicemi 931/2, 301 00 Plzeň
www.beryko.cz

22 PAP

Verzia užívateľskej príručky: V1.0